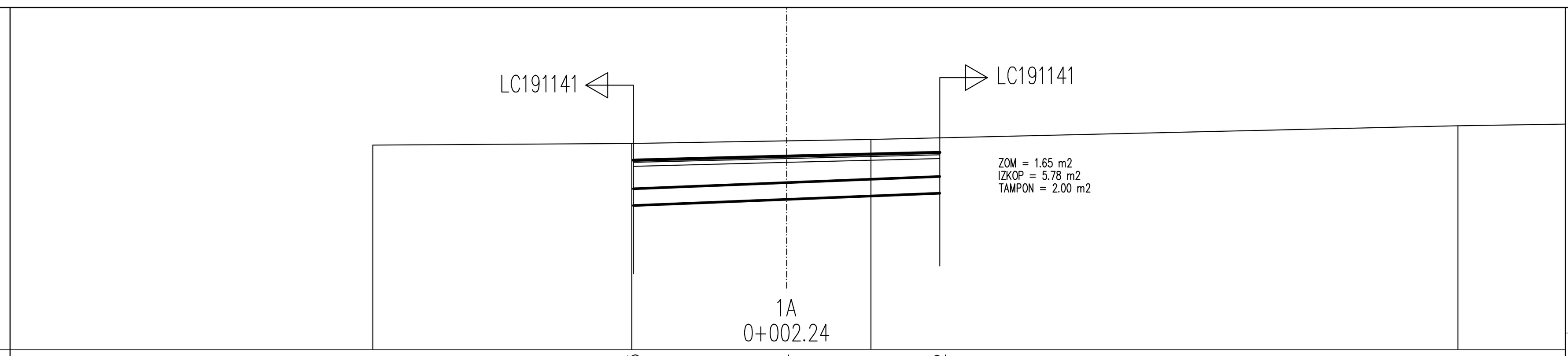


| | |
|---|---|
| CESTISCE | 153.395 · 153.464 · 153.532 |
| OD.OSI | 2.750 · 0.000 · 2.750 |
| TEREN | 153.663 · 153.694 · 153.740 · 153.765 · 154.013 |
| OD.OSI | 7.426 · 2.778 · 0.000 · 1.513 · 12.046 |

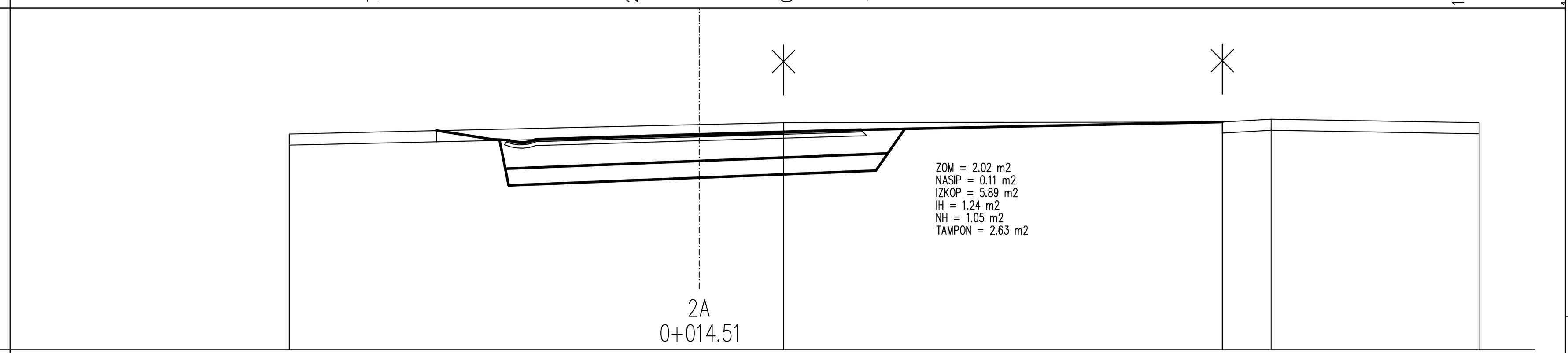


| | |
|---|---|
| CESTISCE | 153.761 · 153.774 · 153.861 · 153.948 |
| OD.OSI | 3.436 · 2.927 · 0.000 · 2.899 |
| TEREN | 153.873 · 154.039 · 154.073 · 154.087 · 154.140 · 154.075 |
| OD.OSI | 7.356 · 0.000 · 1.516 · 9.389 · 10.265 · 14.000 |

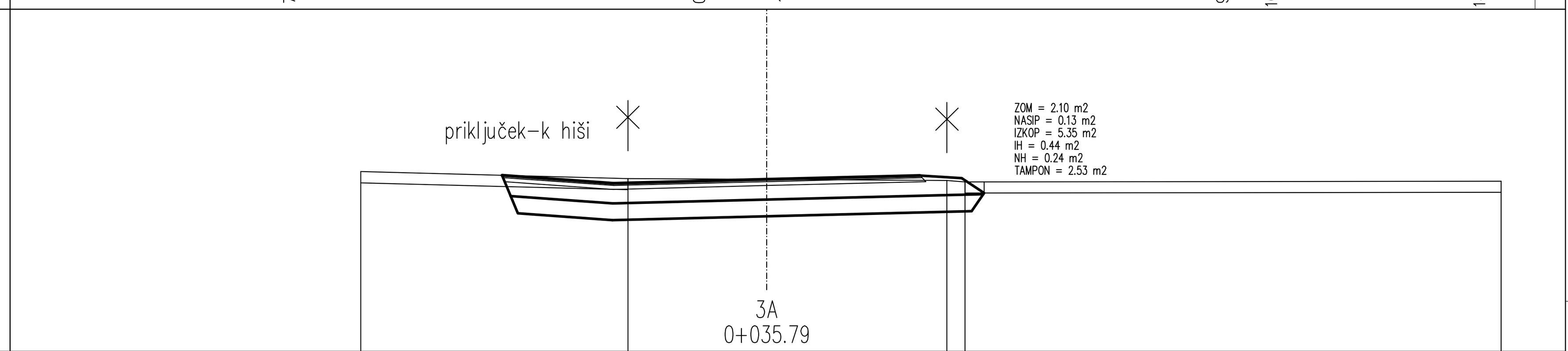


| | |
|---|---|
| CESTISCE | 153.997 · 154.009 · 154.078 · 154.147 · 154.102 |
| OD.OSI | 3.251 · 2.750 · 0.000 · 2.750 · 3.500 |
| TEREN | 154.218 · 154.093 · 154.078 · 154.059 · 154.034 · 154.046 |
| OD.OSI | 7.283 · 2.491 · 0.000 · 3.235 · 3.561 · 13.181 |

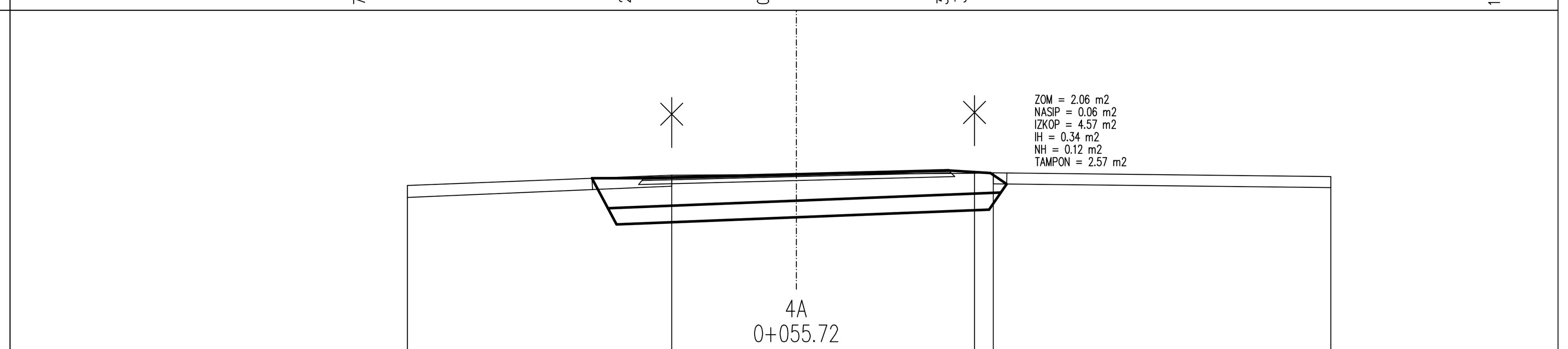


| | |
|---|---|
| CESTISCE | 154.089 · 154.101 · 154.170 · 154.239 · 154.194 |
| OD.OSI | 3.251 · 2.750 · 0.000 · 2.750 · 3.500 |
| TEREN | 154.070 · 154.156 · 154.170 · 154.189 · 154.200 · 154.130 |
| OD.OSI | 7.010 · 2.246 · 0.000 · 3.213 · 3.553 · 9.639 |

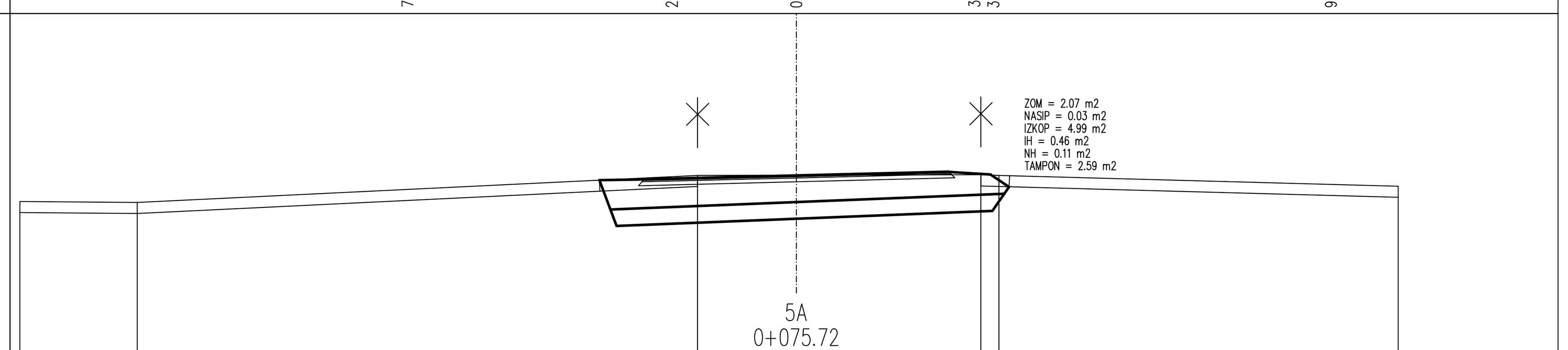


| | |
|---|---|
| CESTISCE | 154.129 · 154.142 · 154.211 · 154.279 · 154.234 |
| OD.OSI | 3.252 · 2.750 · 0.000 · 2.750 · 3.500 |
| TEREN | 153.747 · 153.728 · 154.216 · 154.220 · 154.227 · 154.215 · 154.021 |
| OD.OSI | 14.000 · 11.885 · 1.779 · 0.000 · 3.330 · 3.652 · 10.854 |

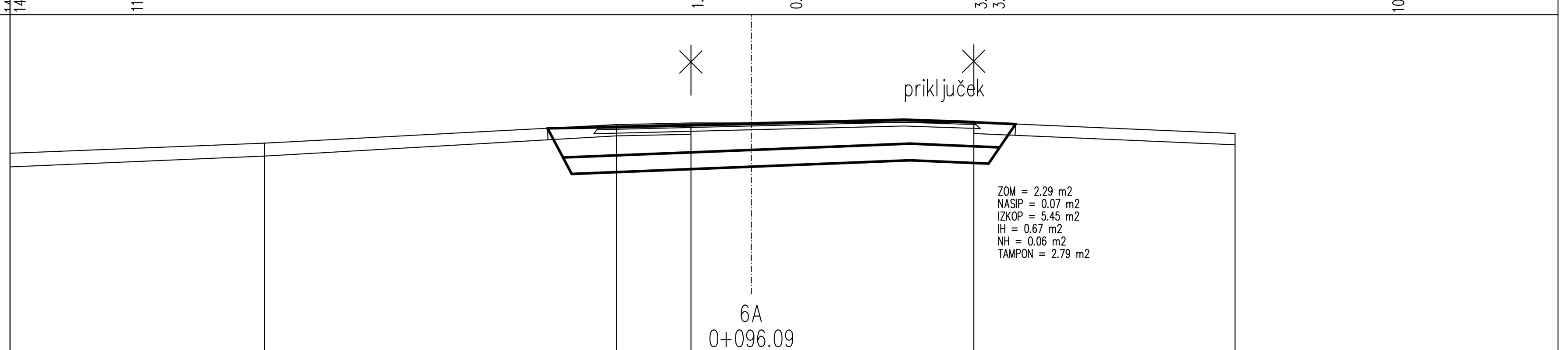


| | |
|---|---|
| CESTISCE | 154.086 · 154.098 · 154.167 · 154.235 · 154.191 · 154.158 |
| OD.OSI | 3.251 · 2.750 · 0.000 · 2.750 · 4.011 · 4.767 |
| TEREN | 153.956 · 154.149 · 154.179 · 154.181 · 154.191 · 153.988 |
| OD.OSI | 8.780 · 2.429 · 1.089 · 0.000 · 4.011 · 8.723 |

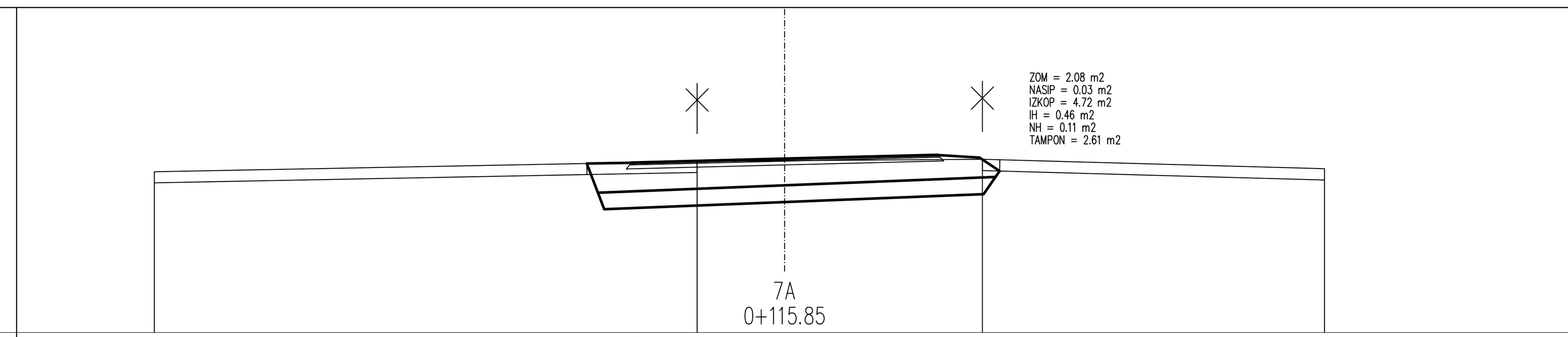


| | |
|---|---|
| CESTISCE | 154.034 · 154.046 · 154.115 · 154.184 · 154.139 |
| OD.OSI | 3.251 · 2.750 · 0.000 · 2.750 · 3.500 |
| TEREN | 153.883 · 154.071 · 154.082 · 154.107 · 153.937 |
| OD.OSI | 11.312 · 1.570 · 0.000 · 3.553 · 9.693 |

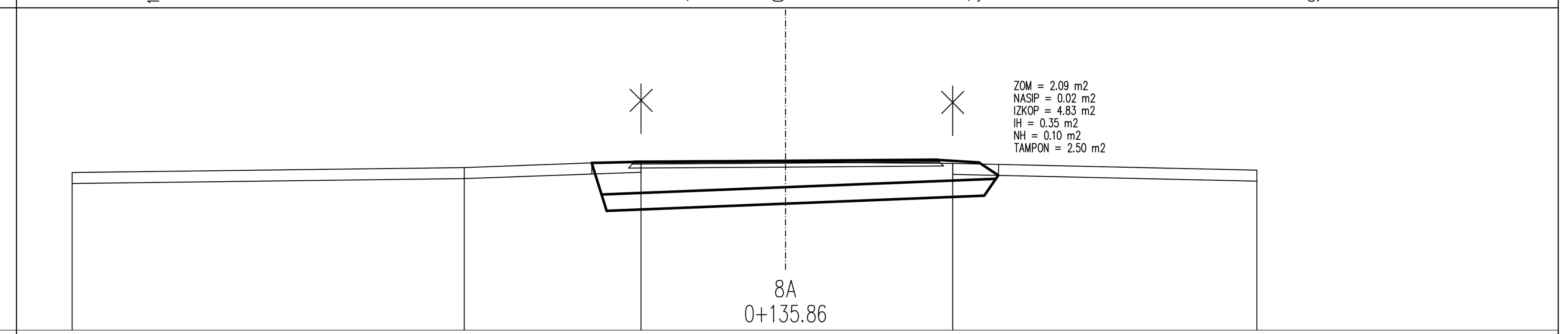


| | |
|---|---|
| CESTISCE | 154.031 · 154.044 · 154.062 · 154.081 · 154.036 |
| OD.OSI | 3.252 · 2.750 · 0.000 · 2.750 · 3.500 |
| TEREN | 153.852 · 153.943 · 154.059 · 154.041 · 154.020 · 153.895 |
| OD.OSI | 12.915 · 5.816 · 2.615 · 0.000 · 3.026 · 8.531 |

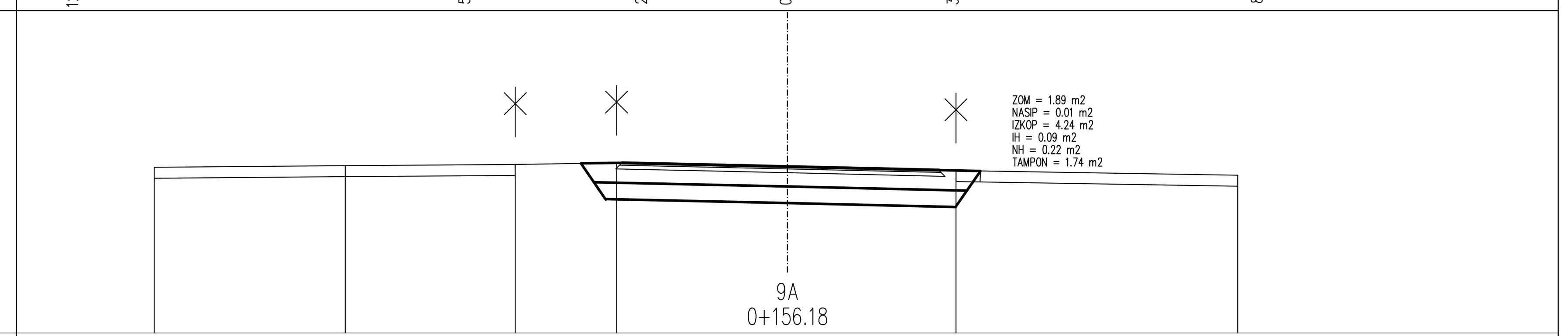


| | |
|---|---|
| CESTISCE | 154.077 · 154.009 · 153.899 · 153.932 |
| OD.OSI | 3.000 · 0.000 · 2.750 · 3.495 |
| TEREN | 153.999 · 154.029 · 154.049 · 154.079 · 154.009 · 153.939 · 153.856 |
| OD.OSI | 11.464 · 8.006 · 4.929 · 3.093 · 0.000 · 3.051 · 8.151 |

| Sprememba: | Opis spremembe: | Datum: | Podpis: |
|---|---|---|---|

| | |
|---|---|
| Naročnik: | OBČINA BREŽICE |
| Izvajalec: | TRASA d.o.o. |
| Podizvajalec: | |
| Objekt: | UREDITEV KRIŽIŠČA CEST LC024012 Črešnjice–Drnovo s cesto LC191141 Leskovec–Črešnjice Z AVTOBUSNIMI POSTAJALIŠČI V ČREŠNJICAH |
| Odsek: | |
| Pododsek: | |
| Opis risbe: | PREČNI PROFILI OS A |
| Del risbe: | |

| Naziv | Ime in priimek | Ident. št. | Podpis |
|---|---|---|---|
| Odg.vodja proj.: | dr. Bojan ŽLENDER u.d.i.g | G–2200 | |
| Odg.projektant: | dr. Bojan ŽLENDER u.d.i.g | G–2200 | |
| Projektant: | | | |

| | | | |
|---|---|---|---|
| Št. projekta: | 820/12 | Faza: | IZNačrt za izvedbo |
| Št. načrta: | 820/12 | Merilo: | 1:100 |
| Šifra CC: | 2102 | Datum: | oktober 2012 |

| Št. odseka: | Arhivska št.: | Faza/Objekt: | Šifra risbe: |
|---|---|---|---|
| | | 004.2102 | G.132 |

| | |
|---|---|
| Št. priloge: | G.10 |
| Avtor risbe: | TRASA d.o.o., Maribor |
| Ident. št. risbe: | 820/12–G.10 |