IZKOP = 2.471 m2
IH = 0.849 m2
NH = 0.163 m2
TAMPON = 0.762 m2
GREDA = 1.416 m2
IZKOP_GREDE = 0.558 m2
ZASIP_DREN = 0.249 m2
ZASIP_ZID = 0.445 m2

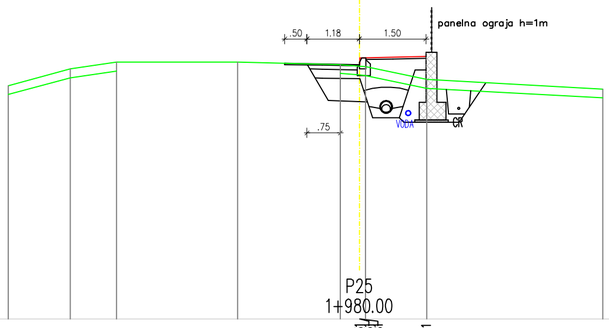

143.000

P25
1+980.00

| | | |